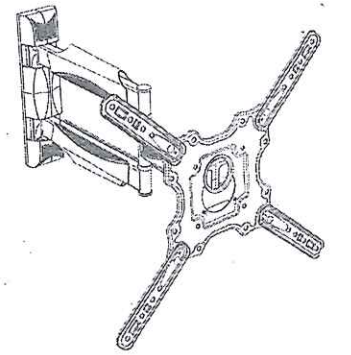

P4

Full Motion Cantilever Mount
For screen sizes: 32 " –55 "
Max capacity: 31.8kg/70lbs
VESA: 100x100 ~ 400x400mm

CN 警告！

警告！如果组装或安装不当，这可能导致人员受伤、或财产损毁。
请在在组装或安装前，先仔细阅读下列警告信息。

- 必须由专业人员安装产品。
- 如果你不确定说明或有疑问在你安装问题，请与具备资格的当地安装人员联系。
- 如果产品或配件受损或缺失，请不要组装或安装。如果您需要新换零件或其他，请联络当地的经销商以获取帮助。
- 此产品适用 32"-55" 液晶显示器 / 等离子屏，最大承重量为 31.8kg / 70lbs。
- 此产品只在由木墙柱结构或混凝土（实心混土）墙壁的竖直墙面上使用。
- 为确保安全安装，用于安装产品的墙面承受相当于总重量的 3 倍重。
- 除了产品本身的设计用途外，请不要将本产品用于其他领域。
- 安装电缆布线的支架必须符合电气标准。
- 电源和数据电缆必须免受防止磨损和压迫处理。
- 厂商不对由于不负责任或错误的组装或安装造成的损坏负责。
- 厂商在此声明，对于以下原因造成的损坏不承担任何法律责任：对产品自行改造，感觉或不当，或安装超过产品所宣称的最大承重，或使用不当，或在使用周围或此产品安装或使坏。

UK WARNING !

Severe personal injury and property damage can result from improper installation or assembly. Read the following warning carefully before beginning.

- Products must be installed by professional or installer.
- If you do not understand the instructions or have any concerns or questions, please contact a qualified installer.
- Do not install or assemble if the product or hardware is damaged or missing , If you require replacement parts, please contact your local distributor for assistance.
- This product fits32"-55" LCD / plasma screenmaximum weight of LCD/plasma screen: 31.8kg / 70lbs.
- This product designed for used on a vertical wall constructed masonry(solid concrete) .
- For safe installation, the wall you are mounting to must support minimum 3 times the weight of the totalloadthe mount,the projector and all accessories weight).
- Do not use this product for other than the original designed.
- This product contain moving parts, please use with caution.
- When installing projector, please do not damage electrical wiring or power source.
- Installation and routing of monitor cables on the monitor bracket must comply with electro-technical regulations.
- Importantly, mains-and data-cables must be secured against twisting and squeezing or shearing.
- The manufacturer will bear no responsibility to the wall / ceiling of mounting, or incidental or consequential damages arising thereof.
- The manufacturer disclaims any liability for the modifications, improper installation, or installation over the specified weight range. The manufacturer will not be liable for any damages arising out of the use of, or inability to use,the product.
- This product IS designed for indoor used only . use of this product outdoor could lead to product failer and severe personal injury.

RU ПРЕДУПРЕЖДЕНИЕ!

Предупреждение! Если Ассамбляж или направляющие установки, вы можете пострадать и повредить или уничтожить имущество . Пожалуйста, ка и Ассамблеи или до установки, прочитайте следующие предупреждение информация .

- данный установить продукт по специалистам .
- если вы не понимаете что или задавать вопросы или вопросы, пожалуйста, квалифицированных местных сотрудников и установка связи.
- если продукт или аксессуары повреждены или отсутствует , пожалуйста, не сборки или установки. если вам нужно элементы или другие части , пожалуйста, свяжитесь с местным дилером для получения помощи.
- этот продукт подходит 32"-55" жидкокристаллический дисплей / плазменный экран , максимальная нагрузка 31.8kg / 70lbs на экране.
- в этот продукт является структура кладки стены из Деревянные стены или структуры (твердый бетон стены) основана вертикальной стене .
- для обеспечения безопасности продукции для установки , установка стена должна общей нагрузки монт выдержать как 3 раза .
- Разрешено только помимо самого продукта , пожалуйста, этот продукт не будет использован в других областях .
- монтаж кабельной проводки должны соответствовать спецификации электрических технологий
- данные должны быть расположены кабель энергоснабжения и предотвращения изменения в форме обработки .
- производитель не несет вины что не может брови в результате неправильной сборки или неправильной установки , или установки более этот продукт , как указано в максимальной нагрузки , или неправильное использование, или в результате использования этого продукта или повреждения в результате ущерба

ID PERINGATAN!

Peringatan! Jika pemasangan atau instalasi, yang dapat mengakibatkan cedera atau kerusakan properti. Silakan sebelum perakitan atau instalasi, membaca pesan peringatan berikut.

- produk harus dipasang oleh profesional.
- Jika Anda tidak memahami instruksi atau memiliki pertanyaan atau masalah, silahkan hubungi installer lokal Anda dari personil yang berkualitas.
- Jika produk atau aksesori rusak atau hilang, tidak merakit atau memasang. Jika Anda membutuhkan suku cadang atau perakitan lainnya, hubungi dealer setempat Anda untuk bantuan.
- produk ini berlaku untuk LCD 32"-55" / dinding layar plasmamaksimum Display), beberapberat adalah 31.8kg / 70lbs.
- Produk ini terbuat dan kancing dinding kayu atau struktur batu (tanah campuran padat) menggunakan dinding vertikal dibangun.
- instalasi untuk memastikan keamanan untuk dinding pemasangan produk untuk menahan 3 kali selara berat beban total.
- Selain tujuan penggunaan produk itu sendiri, jangan gunakan produk ini untuk daerah lain.
- kabel praktek instalasi harus memenuhi spesifikasi teknik.
- daya dan kabel data harus disediakan dengan anti-twist dan pengolaman kompresi.
- produsen tidak bertanggung jawab karena tidak membawa beban berat atau kerusakan akibat kecelakaan pada dinding vertikal.
- produsen dalam pernyataan ini, jangan menganggap untuk kerusakan yang disebabkan oleh mengabaikan kewajiban hukum apapun. produk transformasi dan, atau instalasi yang tidak lepas, atau pemasangan produk ini melebihi beban maksimum yang tertera, atau penggunaan yang tidak benar, atau disebabkan oleh penggunaan ini memicu produk atau kerusakan.

TH ข้อควรระวัง!

หรือผิดพลาดหรือติดตั้งผลิตภัณฑ์ไม่ถูกต้อง ร่างอาจเกิดการบาดเจ็บ หรือเสียหายไปที่ทรัพย์สินของคุณ
หรือติดตั้งก่อนคุณควรอ่านข้อความต่อไปนี้อย่างละเอียด

- ผลิตภัณฑ์ต้องติดตั้งโดยผู้เชี่ยวชาญ
- ถ้าคุณไม่เข้าใจในคำแนะนำหรือมีข้อกังวลหรือปัญหาใดๆ โปรดติดต่อผู้ติดตั้งมืออาชีพที่มีคุณสมบัติ
- หากผลิตภัณฑ์หรือฮาร์ดแวร์ชำรุดหรือหายไป อย่าประกอบหรือติดตั้ง หากคุณต้องการชิ้นส่วนทดแทน
- ผลิตภัณฑ์นี้ใช้ได้กับ 32" - 55" จอแสดงผล LCD / พลาสมา, น้ำหนักสูงสุดคือ 31.8kg / 70lbs.
- ผลิตภัณฑ์นี้ใช้งานกับผนังที่ทำด้วยไม้ก่อสร้างหรือโครงสร้างหินเท่านั้น
- การยึดผลิตภัณฑ์ควรมีน้ำหนักเกินกว่าน้ำหนักรวมของผลิตภัณฑ์ประมาณ 3 ครั้งเพื่อป้องกันการโยกตัว
- นอกเหนือจากวัตถุประสงค์ในการใช้งานดั้งเดิมของผลิตภัณฑ์ห้ามใช้ผลิตภัณฑ์ในพื้นที่อื่น ๆ
- วายร์ต้องติดตามตามข้อบังคับทางเทคนิคการไฟฟ้า
- สายเคเบิลข้อมูลและสายไฟต้องได้รับการป้องกันการบิดเบี้ยวและการบีบอัด
- ผู้ผลิตไม่ต้องรับผิดชอบต่อการบาดเจ็บและการเสียหายที่เกิดขึ้นจากผลิตภัณฑ์ที่ผิดพลาด
- ผู้ผลิต
- ในทำนองเดียวกันการ ผลิตภัณฑ์นี้ออกแบบมาสำหรับการใช้งานภายในอาคารเท่านั้น การใช้งานผลิตภัณฑ์ภายนอกอาคารอาจทำให้ผลิตภัณฑ์ล้มเหลวและการบาดเจ็บส่วนบุคคลร้ายแรงได้

KR 경고!

경고! 제품이 올바르게 설치되지 않거나 조립되지 않은 경우 심각한 부상이나 재산 손실 또는 손상이 발생할 수 있습니다.
설치 하기 전에 다음 경고를 읽으십시오.

- 제품은 전문가에 의해 설치되어 설치되어야 합니다.
- 설치를 진행하기 전에 지시사항을 이해하지 못하거나 의문이 있는 경우 자격을 가진 설치 기사에게 문의하십시오.
- 제품이나 액세서리가 손상되거나 누락된 경우, 조립 또는 설치하지 마십시오. 대체 부품이 필요한 경우 지역 판매 대리점에 문의하십시오.
- 이 제품은 32" 에서 55" LCD / 플라즈마 디스플레이 최대 중량이 31.8kg / 70lbs 인 화면에 맞습니다.
- 이 제품은 수직 벽 시스템을 위해 설계되었습니다 (벽돌 (고체 콘크리트)).
- 안전 설치를 위해 당신이 마운팅 하는 벽은 전체 마운트 (프로젝터 및 모든 액세서리 무게) 의 최소 3 배를 지탱해야 합니다.
- 제품을 원래 의도된 것 이외의 용도로 사용하지 마십시오.
- 제품에 움직이는 부품이 있습니다. 주의하여 사용하십시오.
- 프로젝터를 설치할 때 전기 배선 또는 전원 공급을 손상시키지 마십시오.
- 모니터 브라켓에 모니터 케이블의 설치 및 배선은 전기 기술 규정을 준수해야 합니다.
- 중요하게는 주전원 케이블과 데이터 케이블은 꼬임 및 압축 또는 전단에 대한 방지를 위해 확보되어 있습니다.
- 제조업체는 벽 / 천장 마운팅 또는 이로 인한 우발적 또는 결과적 손상에 대한 책임을 지지 않습니다.
- 제조업체는 수정, 부적절한 설치 또는 지정된 무게 범위 이상의 설치에 대한 모든 책임을 부인합니다. 제조업체는 제품 사용 또는 사용 불가로 인한 모든 손상에 대한 책임을 지지 않습니다.
- 이 제품은 실내 전용으로 설계되었습니다. 이 제품을 실외에서 사용하면 제품 실패 및 심각한 개인 부상이 발생할 수 있습니다.

DE WARNUNG!

WarnungWenn die versammlung Oder unsachgemäß installiert, das die gelatte von verletzungen Oder nachschäden.Bitte, in das montage Oder vor der installation, LESEN sie die folgenden nachrichten.

- nur fachpersonal installieren.
- wenn sie nicht verstehen, erklärt Oder irgendwelche Fragen Oder Fragen haben, wenden sie Sich bitte an lokalen installation personal qualifiziert.
- wenn Produkte Oder zubehör, beschädigten Oder fehlenden montage Oder installation, bitte nicht. Wenn sie benötigen, Teile Oder andere Andern, wenden sie Sich bitte an die lokalen Händler, um Hilfe zu erhalten.
- Das Produkt Gilt 32" 55 LCD / plasma - bildschirm, die größte MIT 31.8 kg / 70lbs.
- die Produkte Sind in der Spalte Struktur aus Holz Oder mauerwerk gebaut (feste Beton) sentuschlan Wand verwendet werden.
- zur Gewährleistung der Sicherheit für die Installation des produkts installiert, sollte tragen können insgesamt drei mal in der ladung gewicht.
- die Nutzung neben DEM Produkt selbst design, bitte nicht das Produkt für andere bereiche.
- Installation müssen die elektrischen Kabel - unterstützung der Technischen spezifikationen.
- Macht und die Kabel müssen MIT Einem anti - verzerrt und kompriment.
- die hersteller nicht für Schwere Lasten Oder durch den Unfall nicht verantwortlich für die beschädigung der verbauten wände.
- hersteller in dieser erklärung, für die schäden, die durch die folgenden Bedingungen übernehmen keine Haftung: Produkte reformieren Oder unsachgemäßer MONTAGE, Installation, über das Produkt oder die größte MIT angegeben, Oder unsachgemäße Verwendung, Oder infolge der Nutzung dieser Produkte tragen Oder zerstört.

FR AVERTISSEMENT !

avertissementDacă ansamblul sau incorect instalat, este ar putea duce la răni sau daune materiale. te rog, în ansamblu sau înainte de instalare, citiți cu atenție următoarele mesaje de avertizare.

- produs trebuie să fie instalat de către profesioniști.
- Dacă nu înțelegeți instrucțiunile sau dacă aveți întrebări sau probleme, vă rugăm să contactați instalatorul local de personal calificat.
- Dacă produsul sau accesoriul este deteriorat sau lipsește, nu asamblați sau instalați. Dacă aveți nevoie de piese de schimb sau alte echipamente, vă rugăm să contactați distribuitorul local pentru asistență.
- Acest produs este de 32" de 55" / plasmă cu ecran cu cristale lichide, cu cantitatea cea mai mare 31.8kg / 70lbs.
- Acest produs este fabricat din rigidsulul lemn sau structura de zidărie (sol solid mix) folosind pereți verticali construite.
- Instalare pentru a asigura siguranța montarea pe perete a produsului pentru a rezista de 3 ori echivalentul greutate la sarcina totală.
- În plus față de utilizarea preconizată a produsului în sine, vă rugăm să nu folosiți acest produs pentru alte zone.
- Suport de instalare de cablare trebuie să îndeplinească specificațiile electrice.
- cablurile de alimentare și de date trebuie să fie prevăzute cu anti-răsucire și procesare de compresie.
- Producătorul nu este răspunzător pentru a nu transporta sarcini grele sau deteriorării accidentale a peretelui vertical.
- producătorii din acoasta declarație, nu își asumă pentru daunele cauzate de orice răspundere juridică în urma: produs de auto-transformare, sau instalarea necorespunzătoare, sau instalarea acestui produs depășește sarcina maximă indicată, sau cauzate de utilizarea acestui uzura produsului sau deteriorare.

ES ¡ADVERTENCIA

¡AdvertenciaEl si el montaje o instalación incorrecta, esto puedo provocar lesiones o daños a la propiedad. Por favor, de montaje o instalación, antes de leer el siguiente mensaje de advertencia.

- Debe ser instalado por un profesional de los productos.
- comprensión de instrucciones o si no encuentro ningún problema o pregunta, por favor, y la instalación de personal local cualificado.
- Si el producto o la alteración o falta de accesorios de montaje o instalación, por favor, no.Si usted necesita piezaprecion cambia de partes o de otro, por favor comunicarse con el distribuidor para obtener ayuda.
- Este producto es adecuado para 32" - 55" pantalla de visualización / plasma LCD, una capacidad de peso máximo de 31.8kg / 70lbs.
- En este producto es la estructura o estructura de mampostería por paredes de madera (sólido de mezcla de suelo de uso de columnas en una pared vertical).
- para garantizar la seguridad de la instalación, la instalación de productos para paredes puede soportar el equivalente a 3 veces el peso de la carga total.
- Además el uso del producto en sí, por favor, no sirvió el producto para otras áreas.
- La instalación de un cableado eléctrico debe cumplir con las especificaciones técnicas.
- El cable de energía y datos deben siempre evitar distorsiones y comprimido.
- El fabricante no porque el daño no accidental de la pared vertical de carga negativa o responsable.
- Declaración sobre los daños causados en los siguientes casos no asume ninguna responsabilidad legal: producto de la remodelación, o instalación incorrecta, o la instalación de este producto más de carga máxima indicada, o el uso inadecuado o por el desgaste o daño causado por este producto.

JA 警告！

警告! 組み立てまたは正しくインストールされていない場合、けが、または財産への損害の可能性があります。
アセンブルまたはこれをインストールする前に次の警告を本当に読みください。前に。

- 製品は、専門家によってインストールする必要があります。
- あなたが指示を理解したり、疑惑の質問や問題を持っていない場合
- 資格者のあなたのローカルインストーラーに連絡してください。
- 製品やアクセサリが破損または欠落している場合は、アセンブルまたはインストールしないでください。あなたが交換部品や他の部品が必要な場合は、支援の助けを求めに地元の販売代理店に問い合わせください。
- この製品は適用 32" - 55" 液晶ディスプレイ/プラズマスクリーン、最大重量は 31.8kg / 70lbs。
- この製品は、木材の周囲または結構構造物（固体混合土）で構成されています。
- 垂直面に取付する為の壁は耐えられるように、製品の取付壁の安全を確保するためにインストール。
- 製品自体の使用目的に加えて、他の製品のために本製品を使用しないでください。
- ケーブルの取付ブラケットは、電気配線仕様を満たす必要があります。
- 電源ケーブルとデータケーブルは、ねじれ防止および圧縮処理を提供する必要があります。
- メーカーは意図と異なる使い方や誤使用を原因としていないので責任を負いません。
- この次のメーカーは、あらゆる法的責任、次による間接的または結果的な損害について責任を負わない：製品自己改造、または不適切な設定、本製品のインストールは、あなた自身が決定は、または使用不能使用、または使用することによって生じるこれらを生じ製品の損傷の原因。

NL WAARSCHUWING!

Waarschuwing! Als onjuiste montage of installatie, wat kan leiden tot persoonlijk letsel of materiele schade. Gelieve voorafgaand aan de montage of installatie, lees dan de volgende waarschuwing.

- product moet worden geïnstalleerd door professionals.
- Als u de instructies niet begrijpt of heeft u vragen of problemen, neem dan contact op met uw lokale installatie van gekwalificeerd personeel.
- Als het product of accessoire beschadigd is of ontbreekt, niet assemblageen of te installeren. Als u vervangende onderdelen of andere apparatuur, neem dan contact op met uw lokale dealer voor hulp
- Deze producten van toepassing is 32" - 55" liquid crystal display / plasma scherm, met een capaciteit van maximaal 31.8kg / 70lbs.
- Dit product is gemaakt van houten muur studs of metselwerkconstructie (vaste gemengde grond) met het ingebouwde verticale wanden.
- installatie veiligheid voor wandmontage van het product weerstaan 3 maal het gewicht overeenkomt met de totale belasting.
- In aanvulling op het beoogde gebruik van het product zelf, dan kunt u dit product niet te gebruiken voor andere gebieden.
- bekabeling Installatie bouget moet voldoen aan de elektrische specificaties.
- voedings- en gegevenskabels worden voorzien van anti-twist en compressieproces.
- De fabrikant is niet aansprakelijk voor niet dragen van zware lasten of accidentele schade aan de verticale wand.
- fabrikanten in deze verklaring niet van uit voor schade veroorzaakt door het volgen van een wettelijke aansprakelijkheid: product zelf-transformatie, of onjuiste installatie of installatie van de product groter zijn dan de maximale belasting aangegeven, of oninzichtelijk gebruik, of oninzichtelijk door het gebruik van deze product stijgen of beschadiging.

IT ATTENTION!

Attention! Si le montage ou une installation incorrecte, ce qui pourrait entraîner des blessures ou des dommages matériels. S'il vous plaît avant l'assemblage ou l' installation, lisez le message d'avertissement suivant.

- produit doit être installé par des professionnels.
- Si vous ne comprenez pas les instructions ou avez des questions ou des problèmes, s'il vous plaît contacter votre installation locale de personnel qualifié.
- Si le produit ou accessoire manquant ou endommagé, ne pas assembler ou installer. Si vous avez besoin de pièces de rechange ou d' autres équipements, s'il vous plaît contacter votre revendeur local pour obtenir une assistance.
- Ce produit est adapté pour 32" - 55" écran LCD / écran plasma, une capacité de charge maximale de 31.8kg / 70lbs.
- Ce produit est constitué de montants de mur en bois ou de la structure de maçonnerie (sol mixte solide) en utilisant les parois verticales intégrées.
- l' installation pour assurer la sécurité pour le montage mural du produit à résister à 3 fois le poids équivalent à la charge totale.
- En plus de l'utilisation prévue du produit lui - même, s'il vous plaît ne pas utiliser ce produit pour d' autres domaines.
- support d'installation de câblage doit répondre aux spécifications électriques.
- les câbles d'alimentation et de données doivent être fournies avec des anti-torsion et le traitement de compression.
- Le fabricant décline toute responsabilité pour ne pas porter de lourdes charges ou les dommages accidentels à la paroi verticale.
- les fabricants dans cette déclaration, ne présument pas pour les dommages causés par la suite de toute responsabilité juridique: auto-transformation des produits, ou une mauvaise installation ou l' installation de ce produit dépassen la charge maximale indiquée, ou une mauvaise utilisation ou causée par l'utilisation de ce usure des produits ou des dommages.

AE التحذير !

تحذير! وإذا أن التجمع أو الترتيب غير سليمة ، فهذا يمكن أن يؤدي إلى إصابات بالأفراد أو وفاة أو أضرار الممتلكات. الرجاء قبل التجميع أو الترتيب ، أولا إقرأ رسالة التحذير ما يلي.

- يجب تثبيت المنتجات من قبل المتخصصين.
- إذا أنت لا تفهم الدليل، أو تلقي أية أسئلة أو استفسارات ، الرجاء اتصل بالموظفين المؤهلين في الترتيب.
- إذا أنت المنتجات أو الأجزاء تالفة أو مفقودة ، الرجاء عدم تجميع أو ترتيب. إذا أنت تحتاج إلى تغيير قطع غيار وغيرها ، الرجاء اتصل بالموزع المحلي للحصول على المساعدة.
- وينطبق هذا المنتج إلى "32 - 55" شاشات الكريستال السائل/شاشة بلازما الجدار ، وهي أقصر حمولة الحاملة لـ 31.8kg / 70lbs.
- هذا المنتج يتطبق على سطح الجدار الحمولي للانشاءات بهيكل جدار الخشب أو مركل البناء (خرسانة الصلبة). أصغر حجم العمود الخشبي للجدار المعين لـ «4x2» بوصة (102 x 51 مليمتر).
- لضمان سلامة الترتيب ، جدار ترتيب المنتجات يمكن أن تتحمل 3 أضعاف وزن يساوي الحمولة الكلية (الإطار ، والمتفرجون وملحقاتها).
- بالإضافة إلى فائدة تصميم المنتج في حد ذاته ، الرجاء عدم استخدام هذا المنتج في مناطق أخرى.
- يمثل التصميم لهذا المنتج أجزاء المتزلق ، الرجاء الحذر مع الاستخدام للسلامة.
- عند تثبيت المتفرجون ، يرجى ملاحظة أن التيار لن يكون محطوما.
- التثبيت والتوجيه من الكابلات مراقبة على لوس وحد يجب أن تمتثل لمتطلبة الكهربائية والتقنية.
- الأهم من ذلك ، أنابيب ، ويجب تأمين البيانات الكابلات ضد اللف والضغط أو القص.
- لا تتحمل المصنع مسؤولية لأضرار الجدار العمودي الناجمة بسبب حمل الأثقل أو الحوادث.
- المصنع في هذا البيان ، لا تتحمل أي مسؤولية قانونية للأضرار أو الإصابات الناجمة بسبب الشروط التقنية : التحول الذاتي للمنتج ، أو الترتيب غير سليمة ، أو ترتيب أكثر من أقصر حمولة الحمل التي يحددها المنتجات ، أو الاستخدام غير صحيحة ، أو البلى أو تلف الناجم لهذا المنتج بسبب الاستخدام.

PT AVISO!

Aviso! Se montagem ou instalação inadequada, o que pode resultar em ferimentos ou danos materiais. Por favor, antes da montagem ou instalação, leia a seguinte mensagem de aviso.

- produto deve ser instalado por profissionais.
- Se você não entender as instruções ou tiver dúvidas ou problemas, entre em contato com seu instalação local de pessoal qualificado.
- Se o produto ou acessório estiver danificado ou faltando, não montar ou instalar. Se você precisa de peças de reposição ou outro equipamento, entre em contato com seu distribuidor local para assistência.
- Este produto é apropriado para 32" - 55" de tela de exibição / plasma LCD, uma capacidade máxima de peso de 31.8kg / 70lbs.
- Este produto é feito de vigas de parede de madeira ou estrutura de alvenaria (solo misto sólido) usando as paredes verticais construídas.
- Instalação para garantir a segurança para a montagem na parede do produto para suportar 3 vezes o peso equivalente para a carga total.
- Além do uso pretendido do produto em si, por favor não use este produto para outras áreas.
- suporte de instalação de cabeamento devem atender as especificações elétricas
- cabos de energia e de dados deve ser fornecido com anti-torção e processamento de compactação.
- O fabricante não é responsável por não transportar cargas pesadas ou danos acidentais para a parede vertical.
- fabricantes nesta declaração, não assume por danos causados por seguir qualquer responsabilidade legal: produto de auto-transformação, ou instalação inadequada ou instalação deste produto excede a carga máxima indicada, ou uso indevido, ou causados pelo uso deste desgaste produto ou dano.

PL Ostrzeżenie!

Ostrzeżenie! W przypadku nieprawidłowego montażu lub instalacji, które mogłyby prowadzić do obrażeń ciała lub uszkodzenia mienia. Proszę przed montażem lub instalacją należy zapoznać się następującą komunikat ostrzegawczy.

- Produkt musi zostać zainstalowany przez profesjonalistów.
- Jeśli nie zrozumiesz instrukcje lub masz jakieś pytania lub problemy, skontaktuj się z lokalnym instalacji wykwalifikowany personal.
- Jeśli produkt lub akcesoria są uszkodzone lub ich brakuje, nie gromadzić ani instalować. Jeśli potrzebujesz części zamienne lub inne urządzenia, należy skontaktować się z lokalnym sprzedawcą.
- Produkt nadaje się do 32"- 55" ekran wyświetlacz LCD / plazma, maksymalna zdolność masa 31.8kg / 70lbs.
- Produkt ten jest wykonany z drewna lub kołków ściennych konstrukcji murowanej (stałego) mieszca się w gleba za pomocą wbudowanych pionowych ścianach.
- Instalacja do zapewnienia bezpieczeństwa do montażu na ścianie urządzenia, aby wytrzymać 3-krotność masy całkowitej obciążenia.
- W uzupełnieniu do zamierzonego stosowania samego produktu, nie należy używać tego produktu w innych dziedzinach.
- Okablować instalacja elektrowania musi spełniać parametry elektryczne.
- kable zasilania i danych muszą być dostarczone z anti-twist i przetwarzania kompresji.
- Producent nie ponosi odpowiedzialności za nie przenoszenia ciężkich ładunków lub przypadkowego uszkodzenia pionową ścianą.
- producentów w tym oświadczeniu, nie ponoszą za szkody spowodowane przez następujące zadnej odpowiedzialności prawnej: Produkt samokształcenia lub niewłaściwej instalacji lub instalacji tego produktu przekroczyć wskazany maksymalne obciążenie lub nieprawidłowe użycie lub spowodowane przez użycie tego zużycie lub uszkodzenie produktu.

VN CẢNH CÁO

Cảnh báo! Nếu lắp ráp không đúng hoặc cài đặt, có thể dẫn đến thương tích cá nhân hoặc thiệt hại tài sản. Hãy trước khi lắp ráp, lắp đặt, đọc các thông điệp cảnh báo sau.

- sản phẩm phải được cài đặt bởi các chuyên gia.
- Nếu bạn không hiểu các hướng dẫn hoặc có thắc mắc hoặc vấn đề, xin vui lòng liên hệ với cài đặt cục bộ của bạn cho bộ có trình độ.
- Nếu sản phẩm hoặc phụ kiện bị hư hỏng hoặc mất tích, không lắp ráp hoặc cài đặt. Nếu bạn cần phụ tùng thay thế hoặc các thiết bị khác, xin vui lòng liên hệ với đại lý địa phương để được hỗ trợ.
- Sản phẩm này phù hợp cho 32" - 55" màn hình LCD hiển thị / tinh thể lỏng, tăng suất Trọng lượng tối đa của 31.8kg / 70lbs.
- Sản phẩm này được lắm bằng dinh tiền tường gỗ hoặc cấu trúc nề (đất liền hợp rắn) sử dụng các bức tường thẳng đứng được xây dựng.
- cài đặt để đảm bảo an toàn cho bức tường gắn kết của sản phẩm chịu được 3 lần so với trọng lượng tương đương với tổng tải.
- Ngoài mục đích sử dụng của bản thân sản phẩm, xin vui lòng không sử dụng sản phẩm này cho các khu vực khác.
- cáp lắp đặt không phải đáp ứng thông số kỹ thuật điện.
- điện và cáp dữ liệu phải được cung cấp với chống xoắn và xử lý nén.
- Các nhà sản xuất không chịu trách nhiệm vì đã không mang vác vật nặng hoặc thiệt hại do tai nạn vào tường thẳng đứng.
- nhà sản xuất trong bản Tuyên Bố này, đừng cho rằng thiệt hại gây ra bằng cách làm theo bất kỳ trách nhiệm pháp lý: sản phẩm tự chuyển đổi, hoặc lắp đặt không đúng cách, hoặc lắp đặt các sản phẩm này vượt quá tải trọng tối đa chỉ định, hoặc sử dụng không đúng, hoặc gây ra bởi việc sử dụng này mặc sản phẩm hoặc hư hỏng.

P4

Full Motion Cantilever Mount
For screen sizes: 32" -55"
Max capacity: 31.8kg/70lbs
VESA: 100x100 ~ 400x400mm

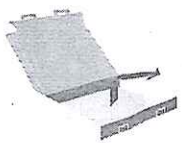

Manual

Connecting piece

Screw pack

TV stand

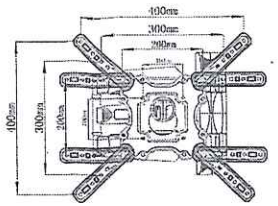

Tools required

- 使用工具
- Tools used
- Использование инструментов
- Narzędzia do montażu
- เครื่องมือที่ต้องใช้
- 도구의 사용
- El uso de herramientas
- Het gebruik van instrumenten
- Der Einsatz von Werkzeugen
- L'utilisation des outils
- ツールの使用
- Penggunaan alat-alat
- استخدام الأدوات
- L'uso di strumenti
- A utilização de ferramentas
- Công cụ bắt buộc

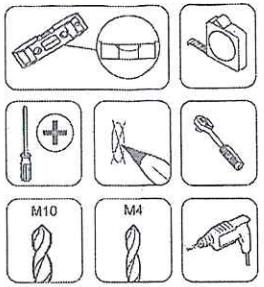

A	(M4x25)-4pcs	C	(M15x8x10)-4pcs
B	(M5x25)-4pcs	H	(M13x6x1.5)-4pcs
C	(M6x25)-4pcs	I	(M6)-4pcs
D	(M8x25)-4pcs	J	(M6x12)-4pcs
E	(M10x7x60)-4pcs	K	(M10)-1pcs
F	(M7x70)-4pcs		

1

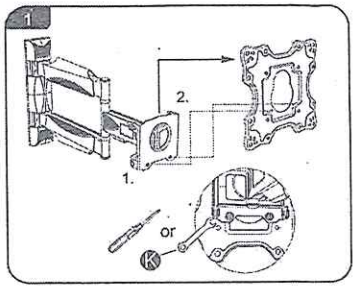

CN 保留对本说明书内容的修改权，恕不另行通知。

UK We reserve the right to modify or alter installation instructions, which is not allowed to do any modification or alteration without formally notice.

RU Право изменения и переделки относится к нашей компании, без получения официального сообщения от наших компаний, не надо провести изменение и переделку данной инструкции по монтажу.

ID Hak modifikasi dan perubahan adalah milik perusahaan kami, silakan jangan memodifikasi dan mengubah keterangan pemasangan tanpa informasi resmi perusahaan kami.

TH บริษัทสงวนสิทธิ์ในการปรับปรุงแก้ไขซึ่งอีกการติดตั้งตามความเหมาะสม ห้ามมิให้ทำการปรับปรุงแก้ไขหรือทำนำโดยมิได้รับอนุญาต

KR 수정과 변경 권리는 본 회사에 있으며 본 회사의 공식 통보가 없기 전 설치 설명서를 수정 및 수정하는 것을 금지합니다.

DE Unsere Firma hat das Recht für Änderung und Abänderung. Ohne offizielle Mitteilung von uns ändern Sie die Montageanweisung bitte nicht.

FR Le droit de modifier et de changer non entreprise, en l'absence d'une mise en demeure de notre société, s'il vous plait de ne pas le modifier et de modifier les instructions d'installation.

ES El derecho de modificar y cambiar mi empresa, en ausencia de un requerimiento de nuestra empresa, favor de no modificar y cambiar las instrucciones de instalación.

JP 修正及び変更の権利はお客様会社に属し、当社会社からの正式通知を受けずに変更、修正、または設置説明書を修正および変更してはなりません。

NL Het recht van wijziging en revisie behoort toe aan ons bedrijf. Zonder formele mededeling van ons bedrijf, mag u de installatiehandleiding niet wijzigen of herschrijven.

IT I diritti di modifica o cambio appartengono alla nostra società,si prega di non modificare e cambiare il manuale d'installazione in assenza di un'informazione formale della nostra società.

AR يحق التعديل والتغيير محفوظة للشركة ، عند عدم وجود إشعار رسمي من الشركة ، الرجاء عدم تعديل وتعديل دليل التركيب.

PT Todos direitos sobre as modificações e alterações pertencem à nossa empresa, não faça nenhuma modificações e alterações desta instrução de instalação sem nossa notificação formal.

PL Producent posiada prawo do wprowadzania zmian w treści poniższej instrukcji. Wszelkie prace do zmiany treści instrukcji są zastrzeżone z wyjątkiem oficjalnego zezwolenia.

VN Thay đổi và chỉnh sửa thuộc về quyền của công ty chúng tôi , nếu chưa nhận được thông báo chính thức từ công ty chúng tôi , xin đừng thay đổi chỉnh sửa phần thuyết minh về lắp đặt .

2a Marked 4 locations on wall

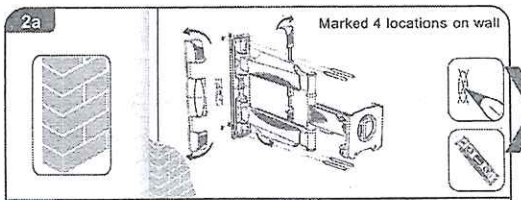

2b Marked 3 locations on studs

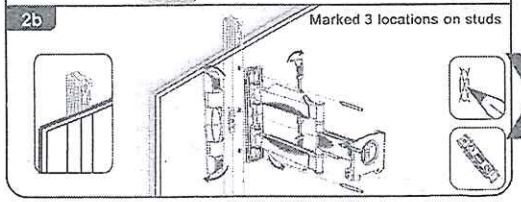

3a Drill 4 holes at marked positions

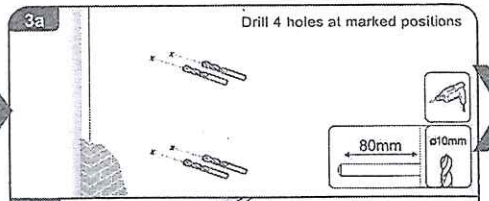

3b Drill 3 holes at marked positions

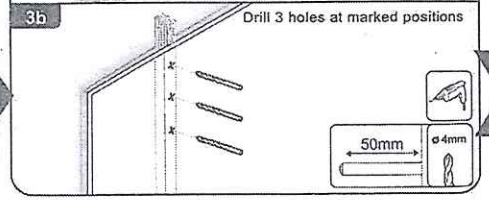

4a Install 4 anchors into drilled holes, then install 4 hex lag screws through wall plate mounting holes and into anchors.

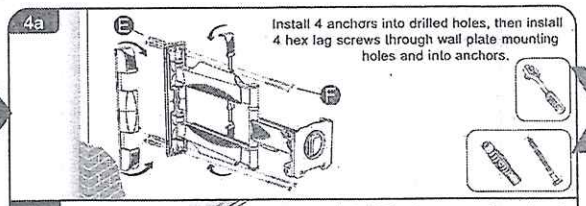

4b Install 3 hex lag screws through wall plate mounting holes and into drilled holes.

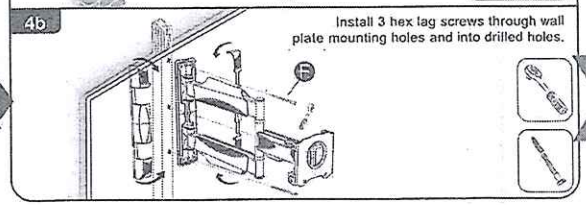

5 Installation of TV with interface

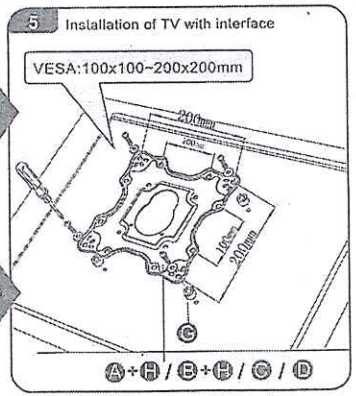

6 Install interface assembly to TV

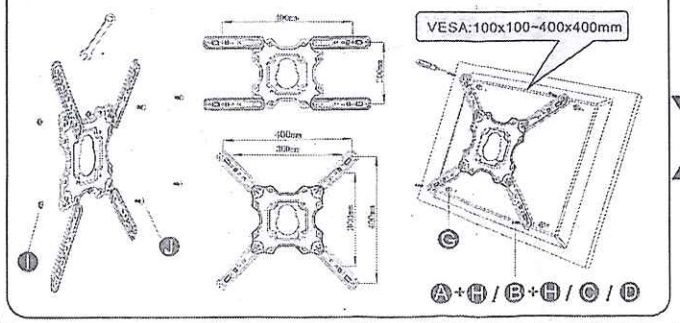

7 Put TVassembly onto mount

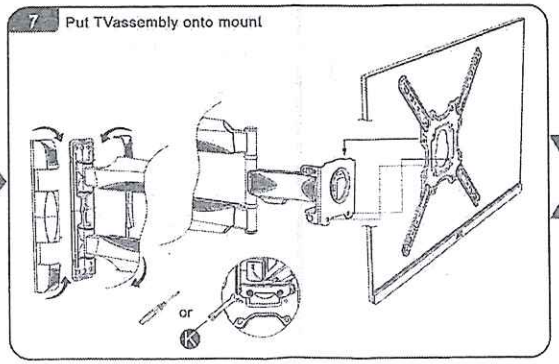

8 Cables management

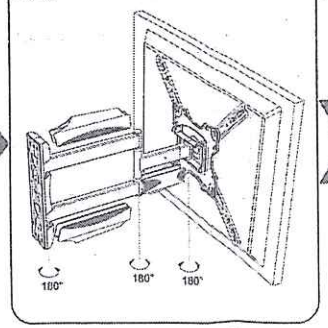
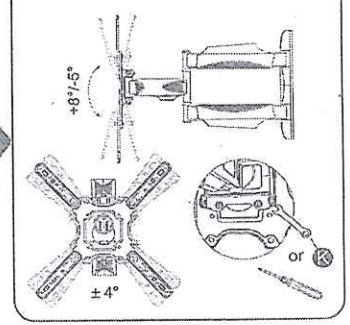
9 Tilt angles adjustment